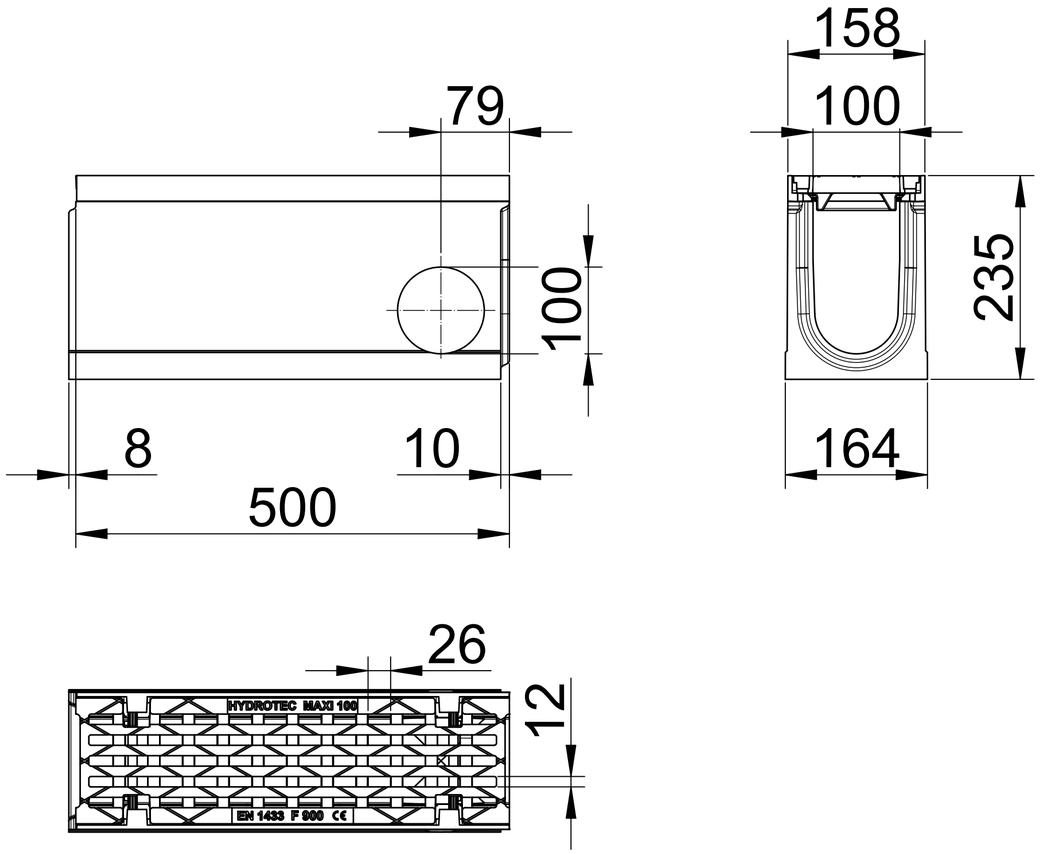

MAXI 100 F 900 Sonderelement Geschützt gemäß ISO 16016. Alle Maße ohne Gewähr. Änderungen vorbehalten.	HYDROTEC
MAXI 100 F 900 special element Protected according to ISO 16016. All dimensions without guarantee. Subject changes.	Artikelnummer / article number 61160156