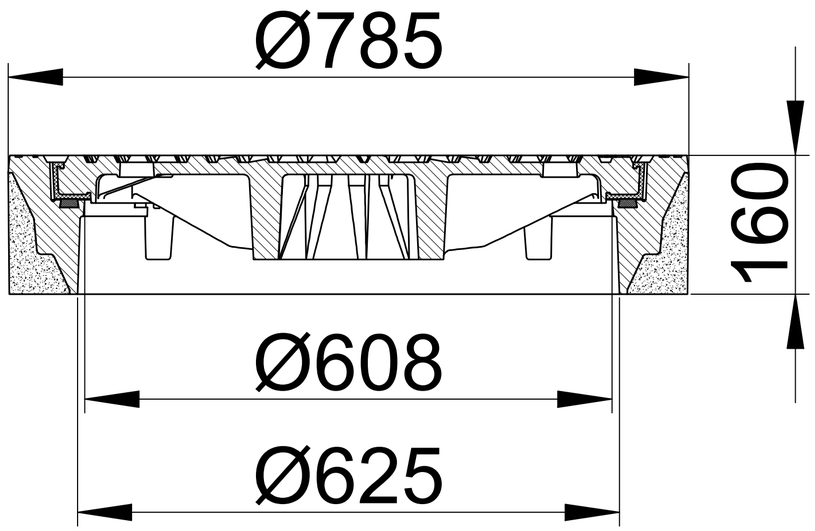

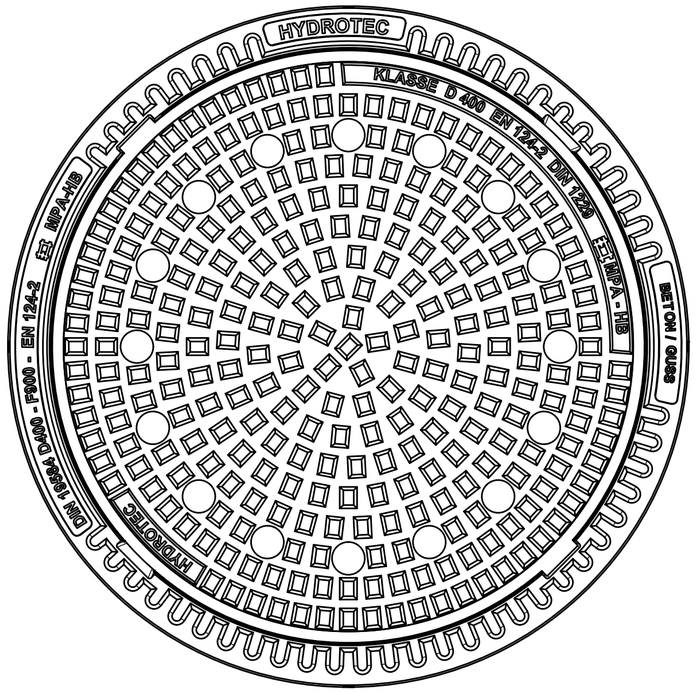

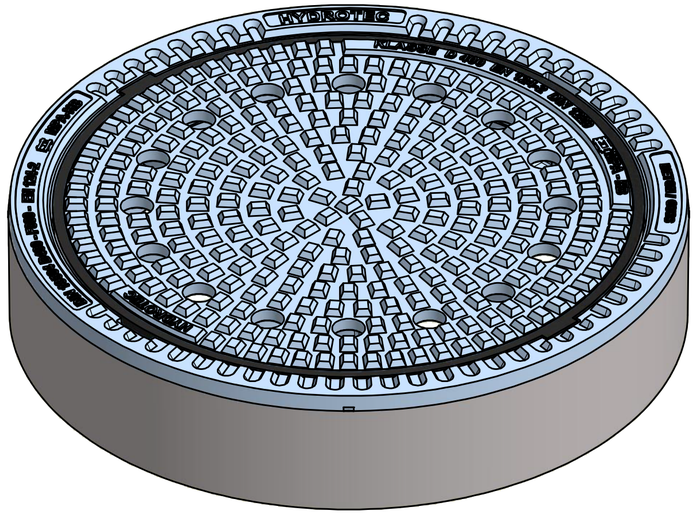

HYDROpur D400 EN124-2

Geschützt gemäß ISO 16016. Alle Maße ohne Gewähr. Änderungen vorbehalten.

HYDROTEC

HYDROpur D400 EN124-2

Protected according to ISO 16016. All dimensions without guarantee. Subject changes.

Artikelnummer / article number

80494022